BOX DG2061 ed. 9

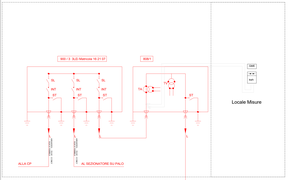

BOX UTENTE

QUADRO MT GENERALE DELL'UTENTE

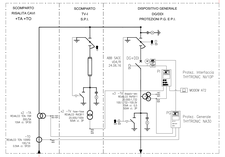

CABINA DI PARALLELO

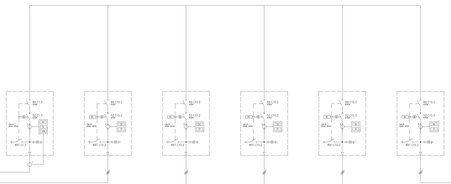

SINOTTICO CONTROLLORE CENTRALE DI IMPIANTO CONFORME ALLA DELIBERA 540/21 TIPO INGECON SUN PLANT CONTROLLER

Schema del sistema

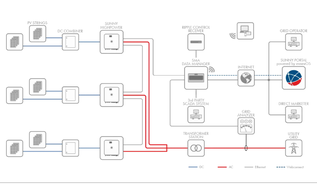

7.248 moduli da 670 w per una potenza di picco pari a 4.856 Kwp

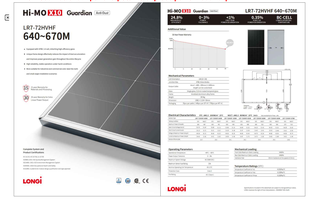

33 INVERTER

Sinottico Impianto

Id. Inverter	N. Moduli x Stringa	N. Stringhe	N. Moduli	Potenza Modulo Fotovoltaico Kw	Potenza Modulo	Potenza Ingresso Inverter Kw	Cabina di Campo	Potenza Trasformatore Kva
1	26	10	234	0,67	156,78	200,00	1	1250
2	26	10	234	0,67	156,78	200,00	1	
3	26	10	234	0,67	156,78	200,00	1	
4	26	10	234	0,67	156,78	200,00	1	
5	26	10	234	0,67	156,78	200,00	1	
6	26	10	234	0,67	156,78	200,00	1	
7	26	10	234	0,67	156,78	200,00	1	
8	26	10	234	0,67	156,78	200,00	1	1250
9	26	10	234	0,67	156,78	200,00	2	
10	26	10	234	0,67	156,78	200,00	2	
11	26	10	234	0,67	156,78	200,00	2	
12	26	10	234	0,67	156,78	200,00	2	
13	26	10	234	0,67	156,78	200,00	2	
14	26	10	234	0,67	156,78	200,00	2	
15	26	10	234	0,67	156,78	200,00	2	
16	26	8	208	0,67	139,36	160,00	3	1250
17	26	8	208	0,67	139,36	160,00	3	
18	26	8	208	0,67	139,36	160,00	3	
19	26	8	208	0,67	139,36	160,00	3	
20	26	8	208	0,67	139,36	160,00	3	
21	26	8	208	0,67	139,36	160,00	3	
22	26	8	208	0,67	139,36	160,00	4	1250
23	26	8	208	0,67	139,36	160,00	4	
24	26	8	208	0,67	139,36	160,00	4	
25	26	8	208	0,67	139,36	160,00	4	
26	26	8	208	0,67	139,36	160,00	4	
27	26	8	208	0,67	139,36	160,00	4	
28	26	8	208	0,67	139,36	160,00	4	
29	26	8	208	0,67	139,36	160,00	5	1000
30	26	8	208	0,67	139,36	160,00	5	
31	26	8	208	0,67	139,36	160,00	5	
32	26	8	208	0,67	139,36	160,00	5	
33	26	8	208	0,67	139,36	160,00	5	
Potenza Totale					4856,16			

CAMPO 1 - 1638 MODULI, POTENZA DC 1,097 MW
Trasformatore 1.250 kva

CABINA 1

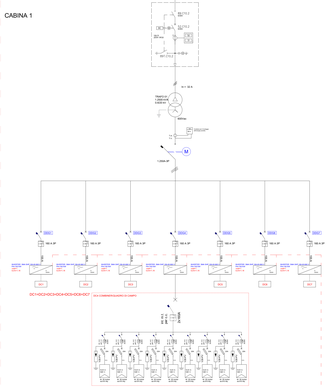

CAMPO 2 - 1638 MODULI, POTENZA DC 1,097 MW
Trasformatore 1.250 kva

CABINA 2

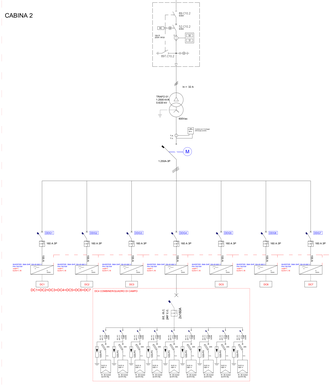

CAMPO 3 - 1456 MODULI, POTENZA DC 0,9752 MW
Trasformatore 1.250 kva

CABINA 3

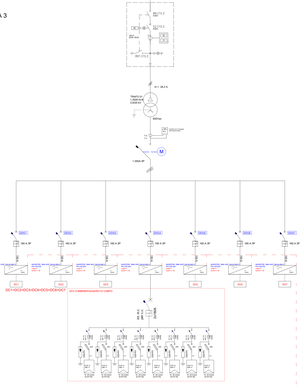

CAMPO 4 - 1456 MODULI, POTENZA DC 0,9752 MW
Trasformatore 1.250 kva

CABINA 4

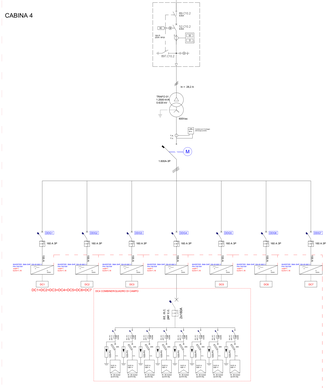

CAMPO 5 - 1060 MODULI, POTENZA DC 0,710 MW
Trasformatore 1.000 kva

CABINA 5

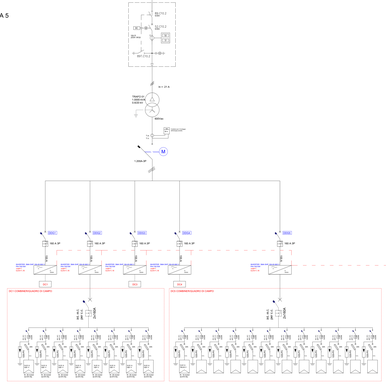

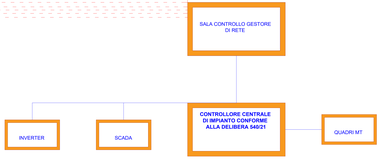

REGIONE PUGLIA
PROVINCIA DI BRINDISI
COMUNE DI SAN PANCRAZIO SALENTINO

Progetto DEFINITIVO: SPV46
Impianto Agrivoltaico ubicato in agro del Comune San Pancrazio Salentino (Br), sui terreni censiti nel N.C.T del Comune di San Pancrazio Salentino foglio di mappa n. 47 particella n.5
Potenza ai fini della connessione 4,856 MW.
Codice di Rintracciabilità di Enel S.P.A. 491152164

Codice elaborato	PIANO TECNICO - PAS ai sensi del Dlgs 190 del 2024	Ottobre 2025
SPV.46 -T20	Schema Elettrico Unifilare	
Scala N.A		

DATA	MOTIVO REVISIONE	REDATTO	APPROVATO
27/10/2025	//	ING. FRANCESCO CIRACI'	ING. FRANCESCO CIRACI'

COMMITTENTE:

FFK SPV 7 S.R.L.
VIA DURINI 4 – 20122 - MILANO (MI)
C.F. 13841710968 - P.IVA 13841710968 (IT)

PROGETTISTA

Studio di Ingegneria di Ciraci Francesco
Sede legale: San Lorenzo n. 2,
Ceglie Messapica (Br), 72013,
Cell.3382328300
Email:ciracifrancesco@gmail.com